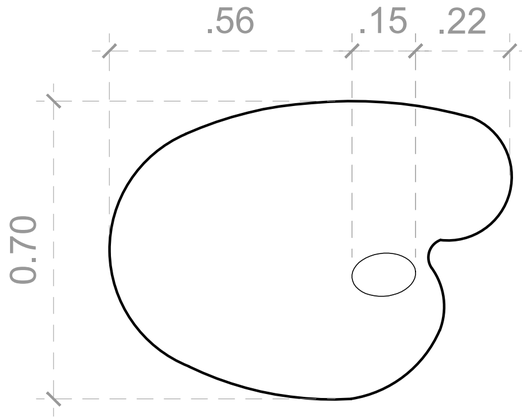

01 PLANTA BAIXA
esc: 1:10

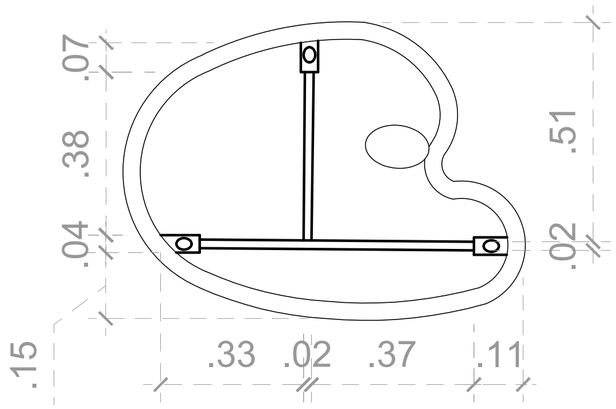

02 VISTA INFERIOR
esc: 1:10

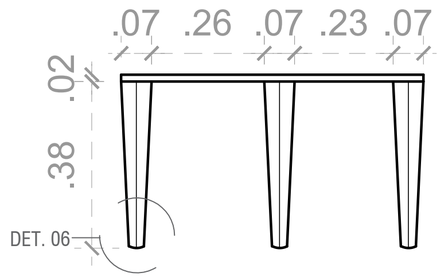

03 VISTA FRONTAL
esc: 1:10

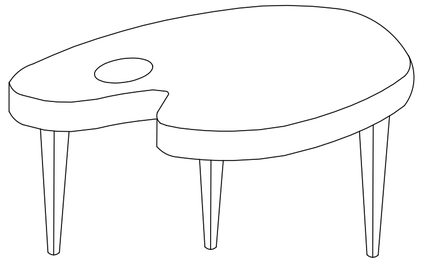

04 ISOMETRIA
esc: 1:10

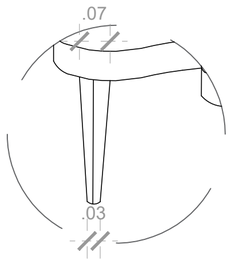

05 DET. PÉS
esc: 1:10



MESA BAIXA DE MADEIRA DE FORMA ORGÂNICA, SIMILAR A UMA PALETA DE PINTURA, COM TRÊS PÉS E REFORÇO ESTRUTURAL CENTRAL.

DIMENSÕES: 0,40 x 0,70 x 0,93 M

MATERIAL: MADEIRA

LEVANTAMENTO DE MOBILIÁRIO DO PALÁCIO GUSTAVO CAPANEMA

CONTEÚDO
PROJETO EXECUTIVO DA MESA DE CENTRO TIPO 04 - PGC - MC - 1

PROJETO 914BRZ1157 EDUCAÇÃO DE QUALIDADE NO BRASIL: POR UMA EDUCAÇÃO INCLUSIVA, EQUITATIVA E DE QUALIDADE, COM OPORTUNIDADES DE APRENDIZAGEM PARA TODOS.

CONTRATO UNESCO SA-129/2025

AUTOR: YRVIN DUARTE

DATA
13/04/2025

ESCALA
INDICADO